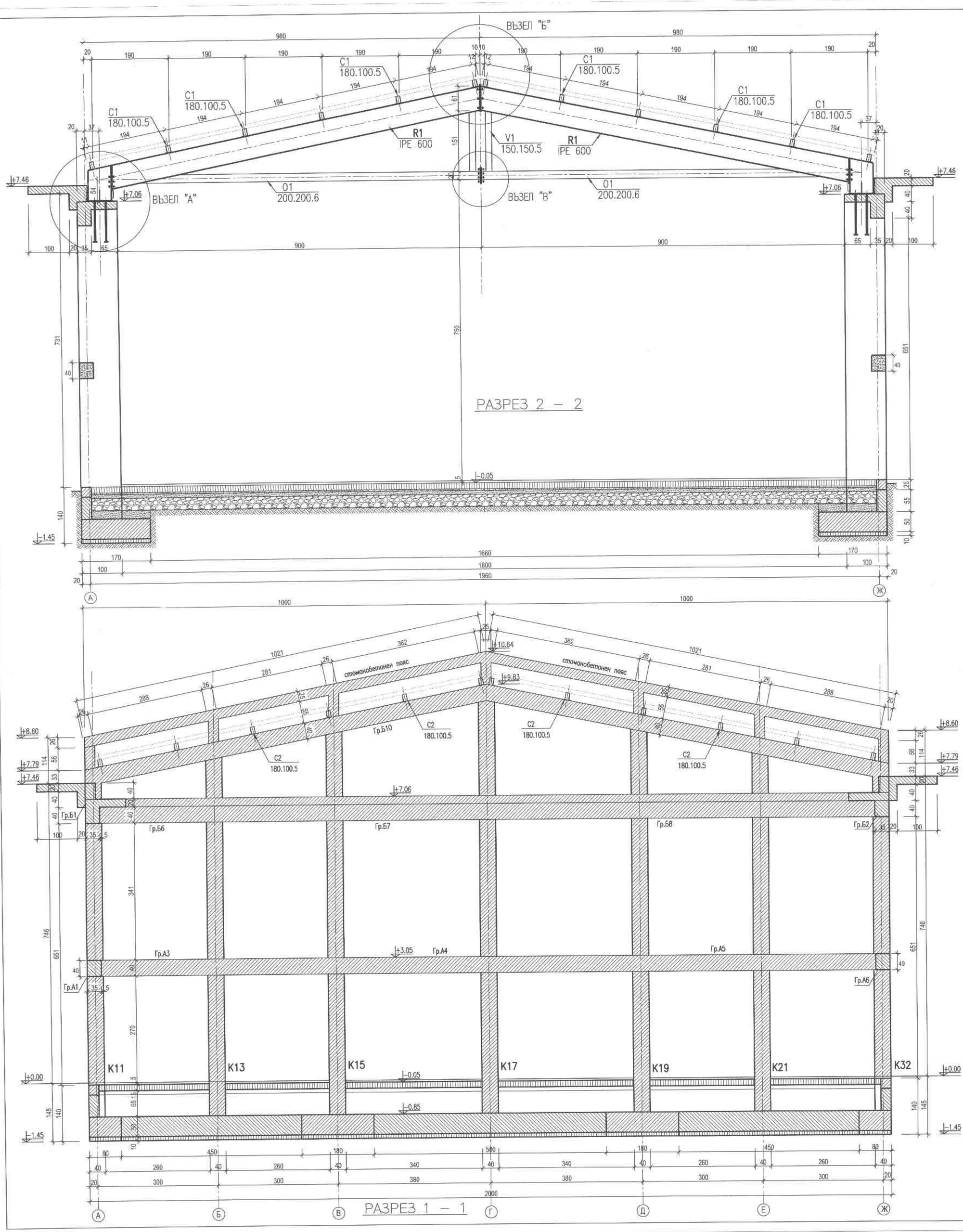

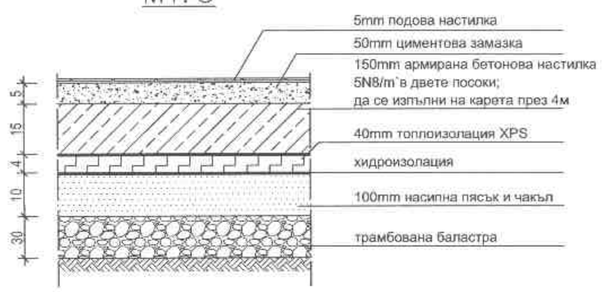

ЗАБЕЛЕЖКИ:

1. Настоящите забележки са общи и важат за всички елементи от стоманената конструкция, транспорт и монтаж съобразно EN 1993–1
2. Материали за конструкцията:
   – стомана S275J0 за горещовалцувани профили по EN10025
   – болтови връзки с клас по якост 5.8 – Болтове по БДС EN4014–03 гайки по БДС EN 4032–10, шайби по БДС EN 7089–3.
3. Електроди за ръчно заваряване E46 по БДС 5517–77
4. Заварчните съединения в съответствие с EN1011–1:2009. Заварчни процедури по БДС EN ISO 15614–1:2006.
5. Заварчни шевове, освен означените с катет hш=6мм. Всички челни шевове с пълен провар.
6. Спазвай действащите указания в "ТБ".

гсти К.Абрашков 05.07.18

СЪГЛАСУВАЛИ:		
Архитектура:	арх. Р. ЧАКЪРОВ	
ЕЛ инсталации:	инж. В. ФИЛИПОВ	
ВК инсталации:	инж. Р. ЖЕЛИНСКА	
ОВК и ЕЕТИЕС::	инж. К. ГЕРГИНСКИ	
ПБ:	инж. П. ПЮРОВ	

Обект: ФИЗКУЛТУРЕН САЛОН към СУ "ОТЕЦ ПАИСИЙ", кв. 16, УПИ I – УЧИЛИЩЕ, гр. СТАМБОЛИЙСКИ, обл. ПЛОВДИВСКА	част: конструкции
	фаза: ТИП
	М 1:50
	юни 2018г.
ЧЕРТЕЖ: РАЗРЕЗИ ФИЗКУЛТУРЕН САЛОН	лист: 9
	общо листа:18
Проектант: инж. П. Бибенова	ТК:
Възложител: ОБЩИНА СТАМБОЛИЙСКИ	

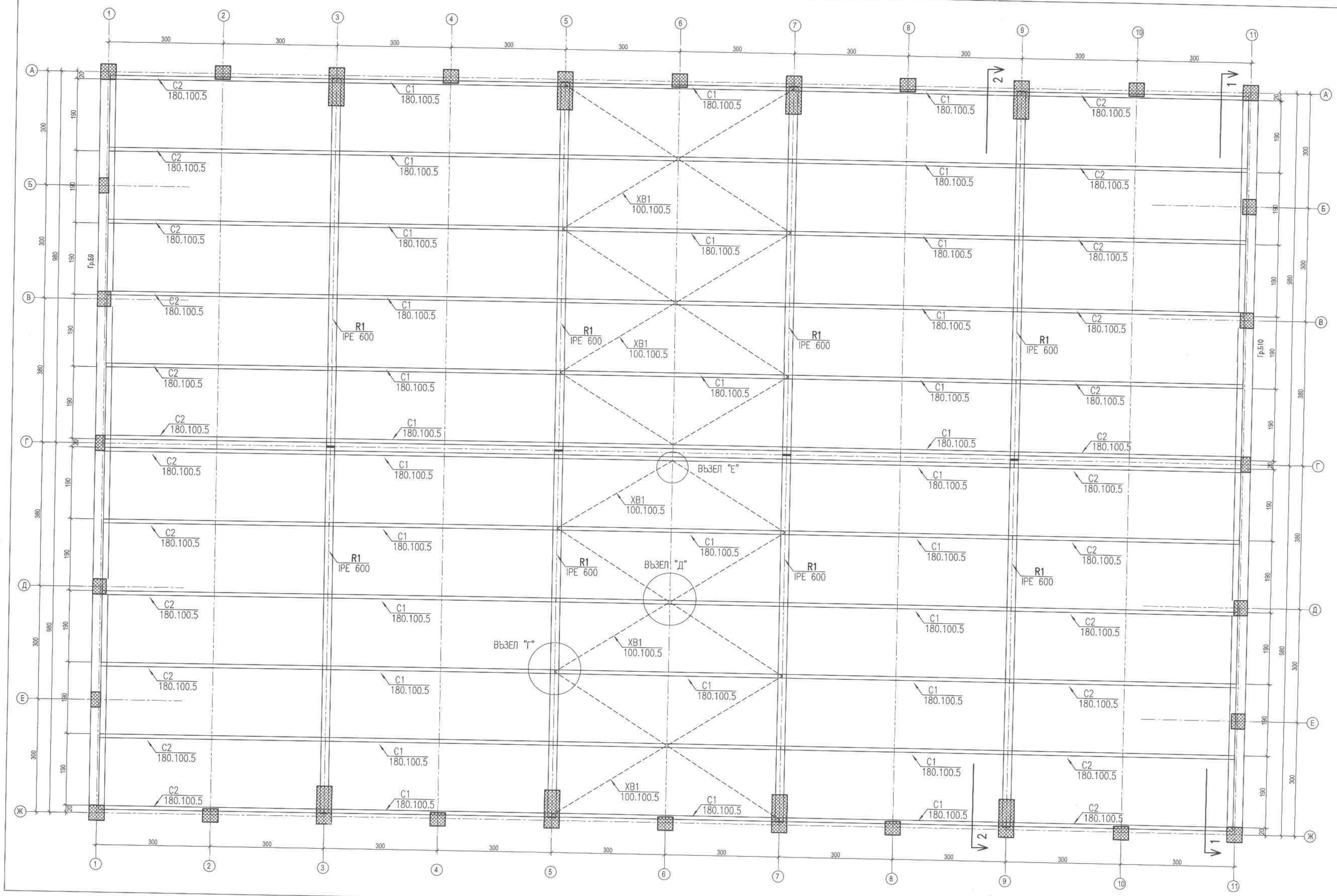

ОБЩО: 23280

позиция	Напречно сечение	Дължина /мм/	брой	единично	общо	Материал	Забележка
				тегло /kg/			
C2	□ 180.100.5	5940	24	123	2952	S275J0	гледай дет.
C1	□ 180.100.5	5990	36	124	4464	S275J0	гледай дет.
21	L 100.63.6	220	72	2	144	S275J0	гледай дет.
20	⊥ 8.377	825	2	20	40	S275J0	с отвори гледай дет.
19	⊥ 8.614	825	4	32	128	S275J0	с отвори гледай дет.
18	⊥ 6.60	120	80	0.5	40	S275J0	с отвори гледай дет.
17	⊥ 8.304	616	12	12	144	S275J0	с отвори гледай дет.
16	□ 100.100.5	2637	20	40	800	S275J0	гледай дет.
15	⊥ 20.400	400	8	26	208	S275J0	с отвори гледай дет.
14	□ 150.150.5	1493	8	35	280	S275J0	гледай дет.
13	⊥ 20.220	662	8	23	184	S275J0	с отвори гледай дет.
12	⊥ 20.90	90	32	2	64	S275J0	гледай дет.
11	N25	1000	32	4	128	S275J0	гледай дет.
10	⊥ 25.400	640	8	51	408	S275J0	гледай дет.
9	⊥ 10.174	265	16	4	64	S275J0	гледай дет.
8	⊥ 19.360	592	8	32	256	S275J0	гледай дет.
7	⊥ 20.360	737	8	42	336	S275J0	гледай дет.
6	⊥ 12.560	860	8	46	368	S275J0	гледай дет.
5	⊥ 20.360	860	8	49	392	S275J0	с отвори гледай дет.
4	⊥ 40.190	280	8	17	136	S275J0	гледай дет.
3	⊥ 20.220	628	8	22	176	S275J0	с отвори гледай дет.
2	□ 200.200.6	8399	8	299	2392	S275J0	гледай дет.
1	IPE 600	9400	8	1147	9176	S275J0	гледай дет.

ЗАБЕЛЕЖКИ:

1. Настоящите забележки са общи и важат за всички елементи от стоманената конструкция, транспорт и монтаж съобразно EN 1993-1
2. Материали за конструкцията:
   - стомана S275J0 за горещовалцивани профили по EN10025
   - болтови връзки с клас по якост 5.8 – Болтове по БДС EN4014-03 гайки по БДС EN 4032-10, шайби по БДС EN 7089-3.
3. Електроди за ръчно зъвъряване E46 по БДС 5517-77
4. Заваръчните съединения в съответствие с EN1011-1:2009. Заваръчни процедури по БДС EN ISO 15614-1:2006.
5. Заваръчни шевове, освен означените с катет hш=6мм. Всички челни шевове с пълен провар.
6. Спазвай действащите указания в "ТБТ".

инж. К. Абрамов
05.07.18

СЪГЛАСУВАЛИ:		
Архитектура:	арх. Р. ЧАКЪРОВ	
ЕЛ инсталации:	инж. В. ФИЛИПОВ	
ВК инсталации:	инж. Р. ЖЕЛИНСКА	
ОВК и ЕЕТИЕС::	инж. К. ГЕРГИНСКИ	
ПБ:	инж. П. ПОРОВ	

Обект: ФИЗКУЛТУРЕН САЛОН към СУ "ОТЕЦ ПАИСИЙ", кв. 16, УПИ I – УЧИЛИЩЕ, гр. СТАМБОЛИЙСКИ, обл. ПЛОВДИВСКА	част: конструкции
	фаза: ТИП
	М 1:50
	юни 2018г.
ЧЕРТЕЖ: МОНТАЖЕН ПЛАН СТОМАНЕН ПОКРИВ ФИЗКУЛУТУРЕН САЛОН	лист: 10
	общо листа:18
Проектант: инж. П. Бибенова	ТК:

Възложител: ОБЩИНА СТАМБОЛИЙСКИ

9 – 9

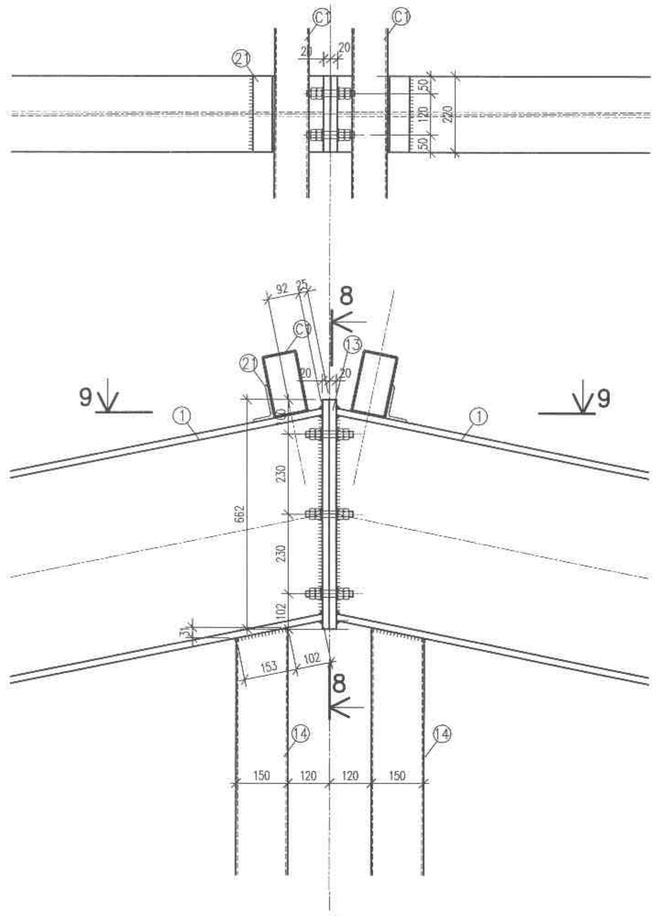

8 – 8

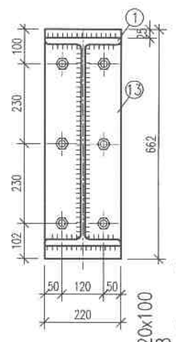

БОЛТОВЕ М20х100
клас 5.8
2бр.гайки +1бр.шайба
ОТВОРИ ⌀23

ВЪЗЕЛ "Б"

ВЪЗЕЛ "В"

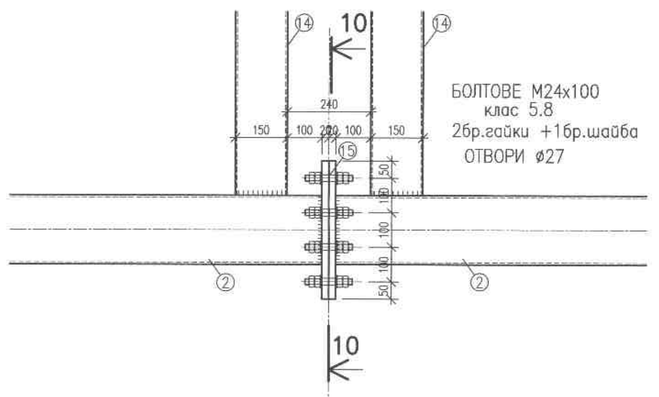

БОЛТОВЕ М24х100
клас 5.8
2бр.гайки +1бр.шайба
ОТВОРИ ⌀27

10 – 10

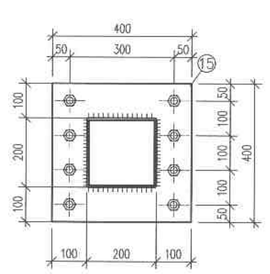

ВЪЗЕЛ "Г"
ВЪЗЕЛ "Д"
ВЪЗЕЛ "Е"

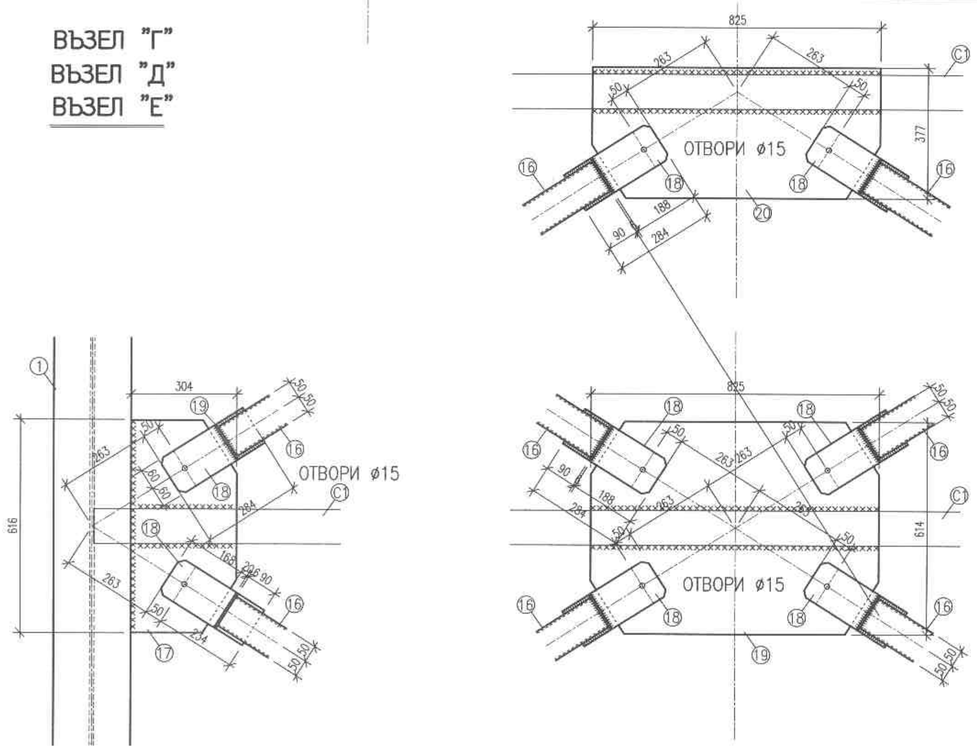

ВЪЗЕЛ "А"

5 – 5

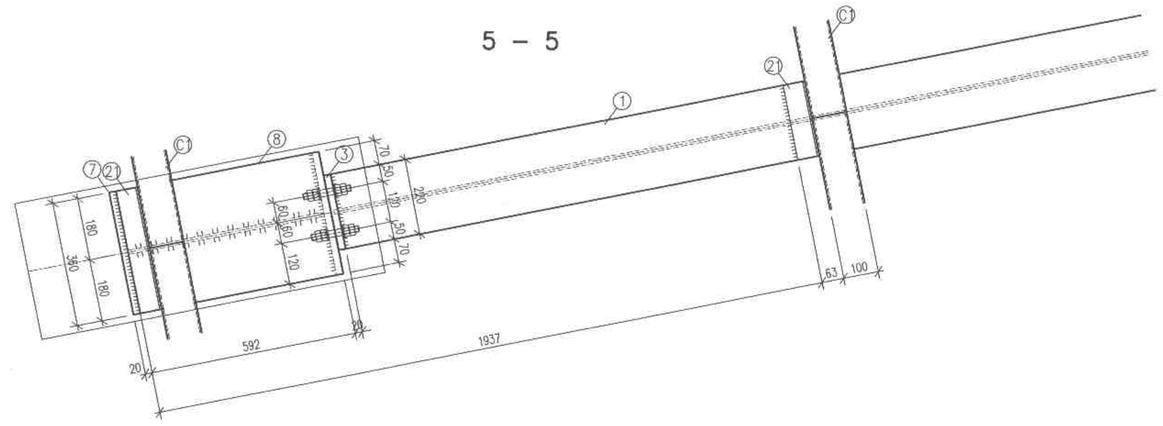

3 – 3

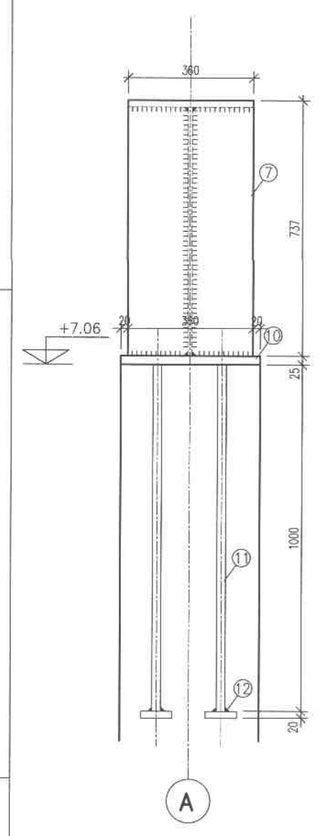

3 – 3

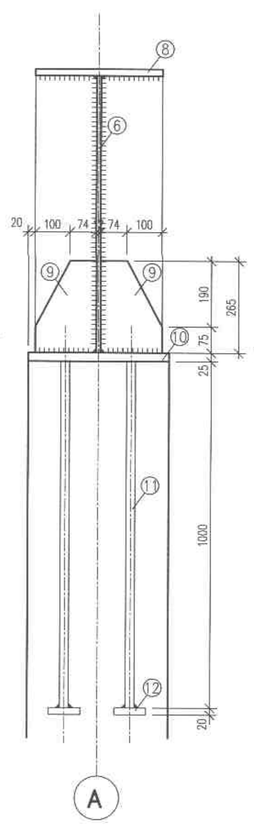

2 – 2

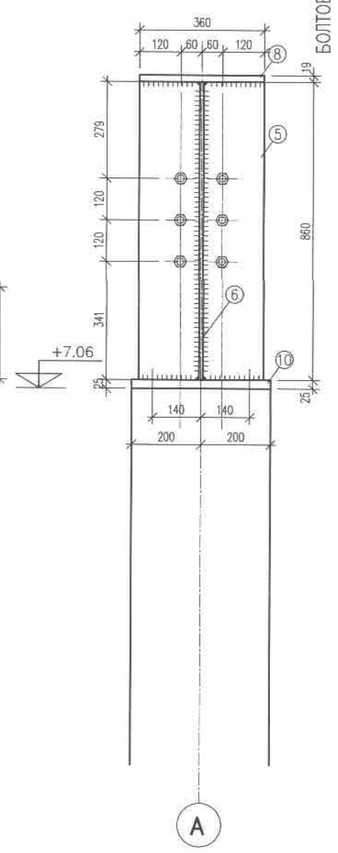

БОЛТОВЕ М20х100
клас 5.8
2бр.гайки +1бр.шайба
ОТВОРИ ⌀23

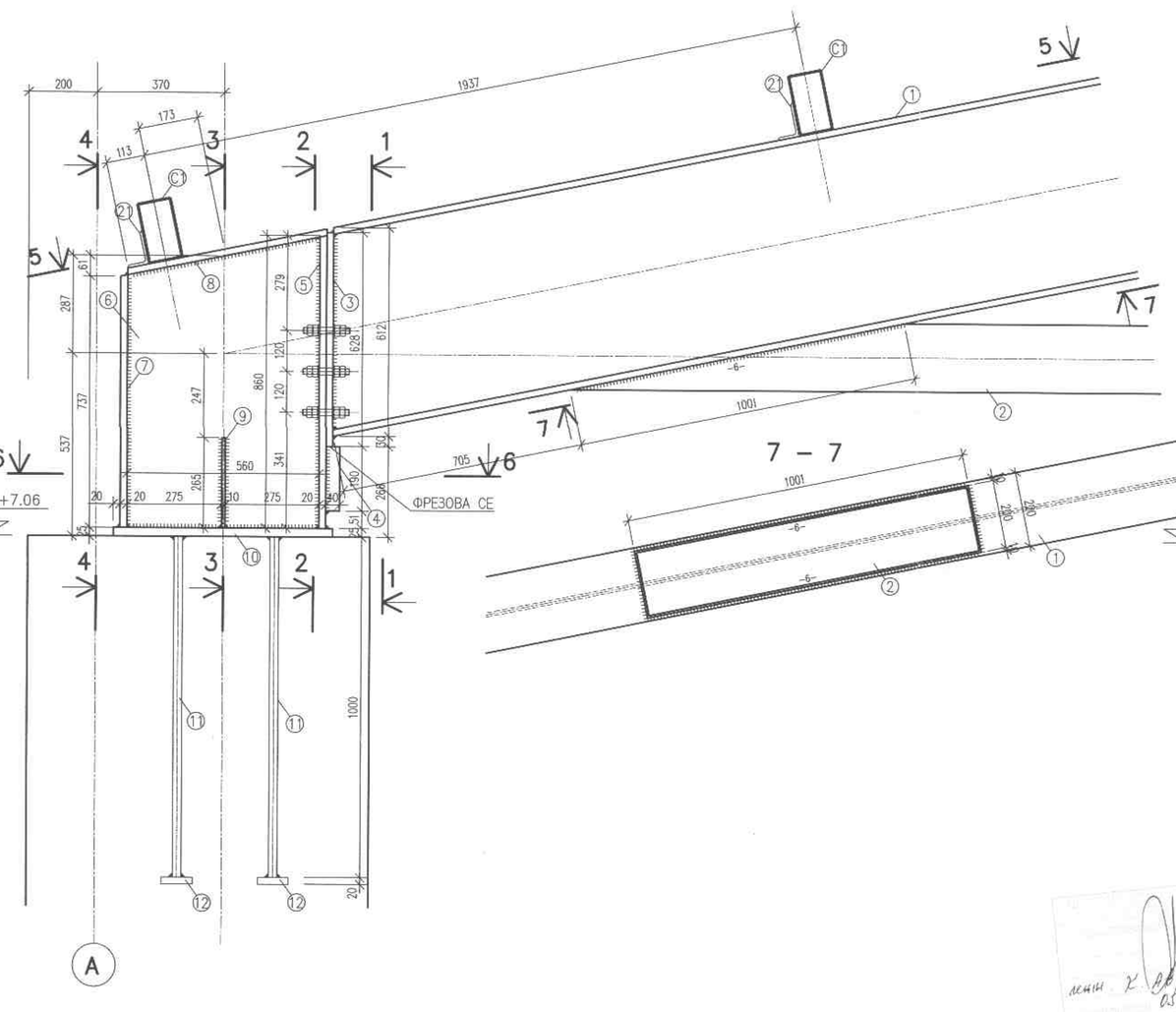

7 – 7

1 – 1

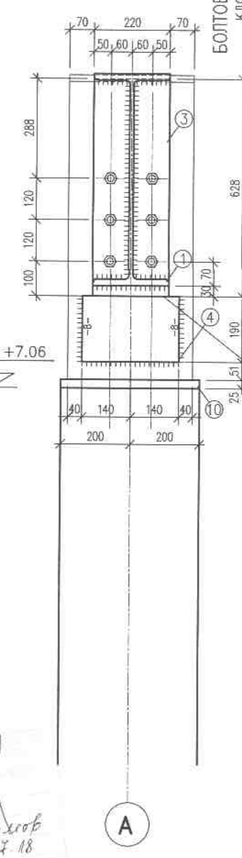

БОЛТОВЕ М20х100
клас 5.8
2бр.гайки +1бр.шайба
ОТВОРИ ⌀23

5 – 5

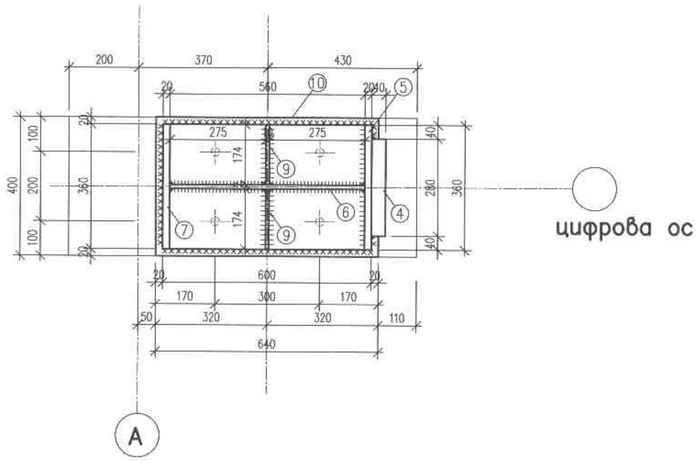

АНТИКОРОЗИОННА ЗАЩИТА:

1. Почистване на всички елементи до степен 2 метална чиста повърхност с точкови следи от термични окиси.
2. Нанасяне на алкиден грунд ПФ – 02 в два пласта.
3. Нанасяне на алкиден лак ПФ – 12 в два пласта.

ЗАБЕЛЕЖКИ:

1. Настоящите забележки са общи и важат за всички елементи от стоманената конструкция, транспорт и монтаж съобразно EN 1993-1
2. Материали за конструкциите:
   – стомана S275J0 за горещовалцувани профили по EN10025
   – болтови връзки с клас по якост 5.8 – Болтовете по БДС EN4014-03
   гайки по БДС EN 4032-10, шайби по БДС EN 7089-3.
3. Електроди за ръчно заваряване Е46 по БДС 5517-77
4. Заварчените съединения в съответствие с EN1011-1:2009. Заваръчни процедури по БДС EN ISO 15614-1:2006.
5. Заварчни шевове, освен означените с катет h=6мм. Всички челни шевове с пълен провар.
6. Спазвай действащите указания в "ТБТ".

Обект: ФИЗКУЛТУРЕН САЛОН към СУ "ОТЕЦ ПАИСИЙ", кв. 16, УПИ I – УЧИЛИЩЕ, гр. СТАМБОЛИЙСКИ, обл. ПЛОВДИВСКА	част: конструкции фаза: ТИП М 1:10 юни 2018г.
ЧЕРТЕЖ: ДЕТАЙЛИ ФИЗКУЛТУРЕН САЛОН	лист: 11 общо листа:18
Проектант: инж. П. Бибенова	ТК:
Възложител: ОБЩИНА СТАМБОЛИЙСКИ	

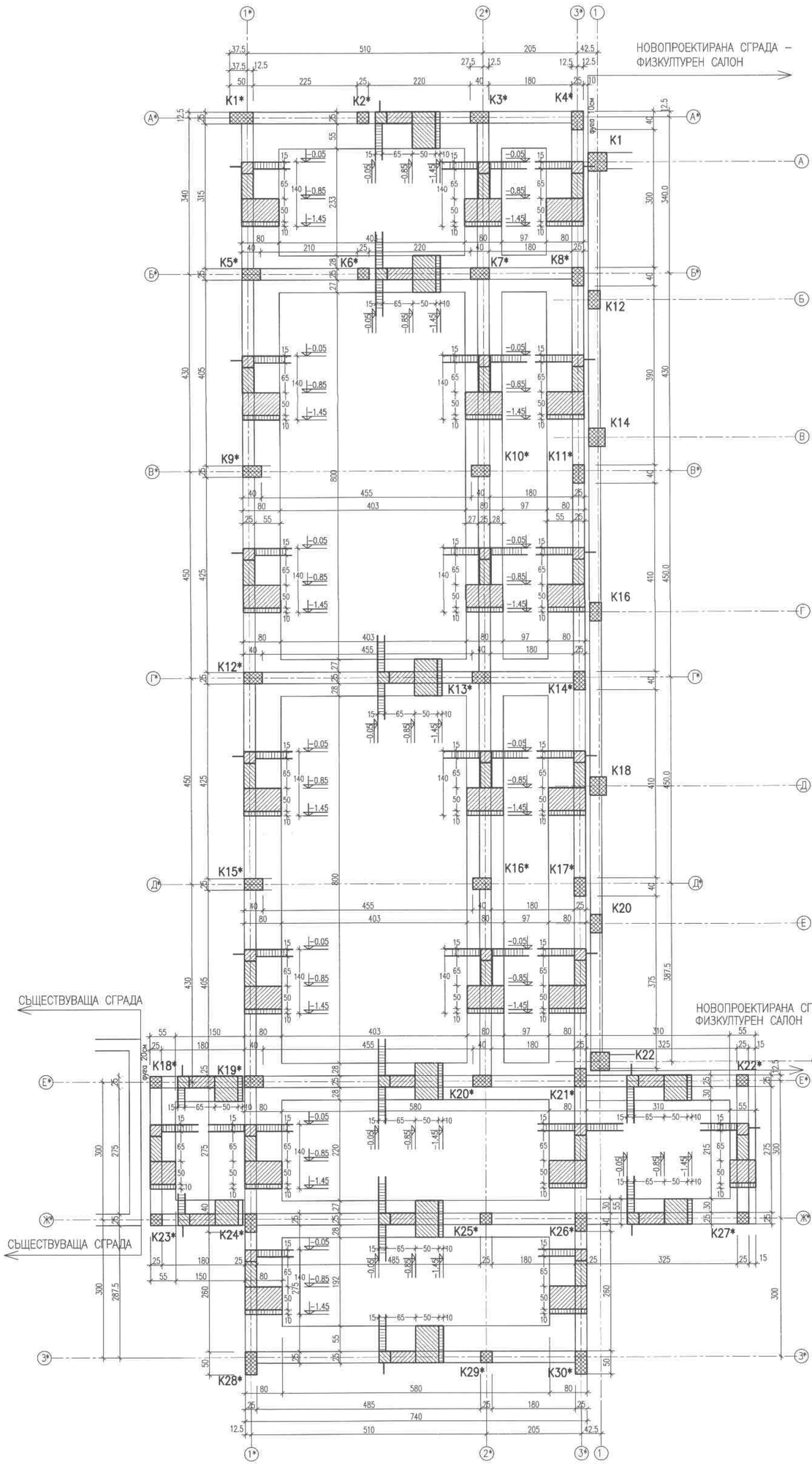

ЗАБЕЛЕЖКИ:

1. Основите са оразмерени за Ro=1,8kg/cm2
2. Фундаментите да се изпълнят с бетон клас С20/25. Бетонирането и да бъде непрекъснато, с постоянно вибриране с вибратор.
3. Подложен бетон В12.5
4. Земната основа да се приеме от проектанта конструктор и инженер –геолог
5. При установяване на надземни или подземни съоръжения и инсталации, намиращи се в обсега на масовия изкоп, тяхното преместване /временно или окончателно/ да се извършва и разрешава само след писменото съгласие на стопанисващия ги съгласно действащата нормативна база и утвърдените процедури.
6. При поява на почвени води в или около масовия изкоп да се търсят предписания от проектантата за взимане на необходимите мерки и съгласно ПБЗ.
7. При изпълнението на строежа да се спазва "Правилник за изпълнение и приемане на строително – монтажните работи" Особено внимание да се обръща на укрепването на страничния кофраж. Всички кофражни работи се приемат от строителен надзор с актове а необходимите допълнителни указания да се отразяват в "Заповедна книга".
8. Да се спазва "Техника на безопасен труд"

инж. К. Абрашов
09.07.18

СЪГЛАСУВАЛИ:		
Архитектура:	арх. Р. ЧАКЪРОВ	
ЕЛ инсталации:	инж. В. ФИЛИПОВ	
ВК инсталации:	инж. Р. ЖЕЛИНСКА	
ОВК и ЕЕТИЕС::	инж. К. ГЕРГИНСКИ	
ПБ:	инж. П. ПЪРОВ	

Обект: ФИЗКУЛТУРЕН САЛОН към СУ "ОТЕЦ ПАИСИЙ", кв. 16, УПИ I – УЧИЛИЩЕ, гр. СТАМБОЛИЙСКИ, обл. ПЛОВДИВСКА	част: конструкции
	фаза: ТИП
	М 1:50
	юни 2018г.
ЧЕРТЕЖ: КОФРАЖЕН ПЛАН ФУНДАМЕНТИ САНИТАРНИ ПОМЕЩЕНИЯ	лист: 12
	общо листа:18
Проектант: инж. П. Бибенова	ТК:

Възложител: ОБЩИНА СТАМБОЛИЙСКИ

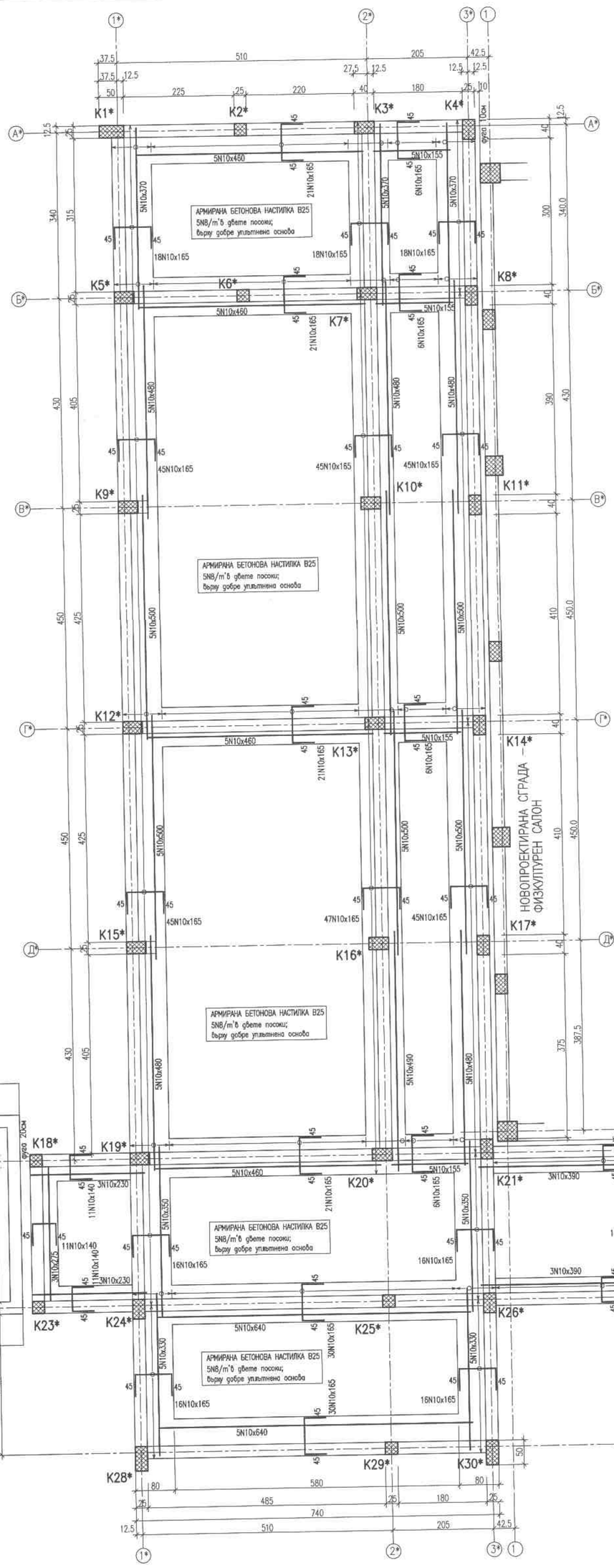

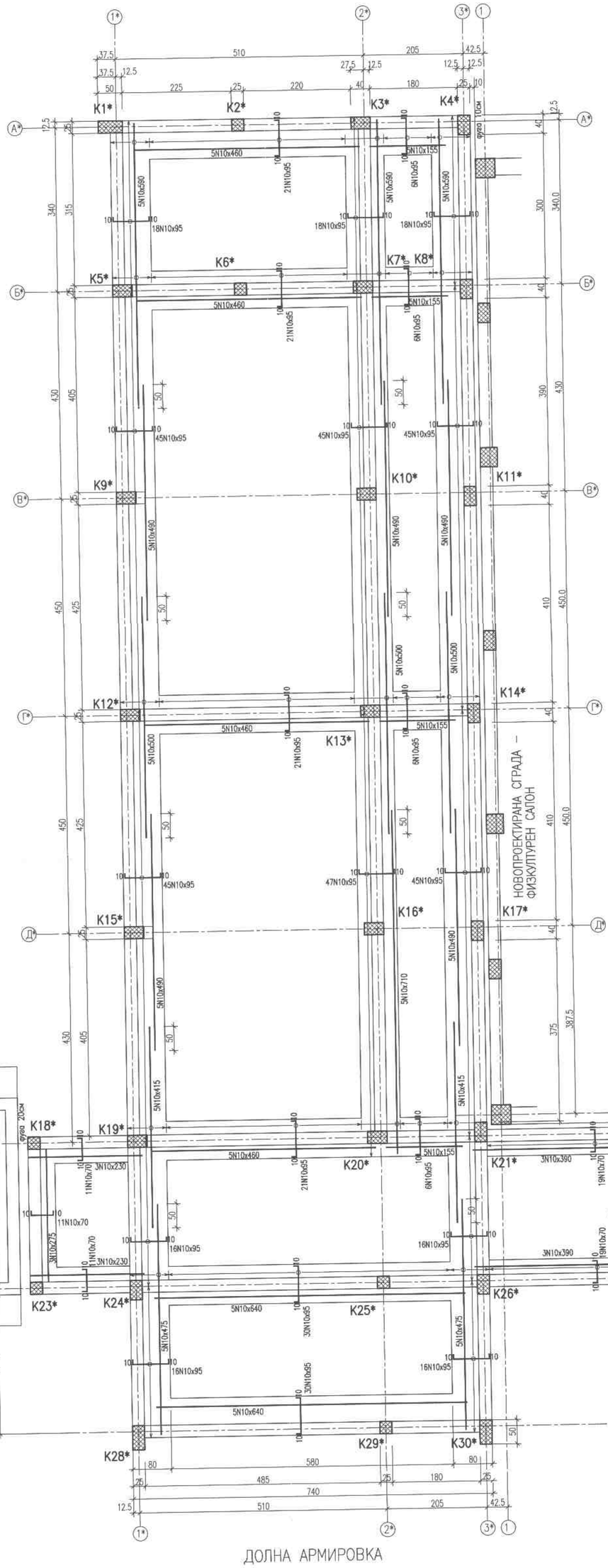

ДОЛНА АРМИРОВКА

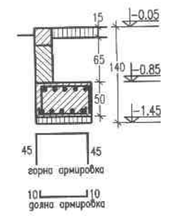

СПЕСИФИКАЦИЯ НА АРМИРОВКАТА

Стомана	AIII
Диаметър	N10
Дължина,cm	293290
Тегло, kg	1809.6
Общо, kg	1809.6

за настилка: 1008 кг

ЗАБЕЛЕЖКИ:

1. Основите са аразмерени за Ro=1,8kg/cm2
2. Фундаментите да се изпълнят с бетон клас C20/25. Бетонирането и да бъде непрекъснато, с постоянно вибриране с вибратор.
3. Подложен бетон B12.5
4. Земната основа да се приеме от проектанта конструктор и инженер –геолог
5. При установяване на надземни или подземни съоръжения и инсталации, намиращи се в обсега на масовия изкоп, тяхното преместване /временно или окончателно/ да се извършва и разрешава само след писменото съгласие на стопанисващия ги съгласно действащата нормативна база и утвърдените процедури.
6. При поява на почвени води в или около масовия изкоп да се търсят предписания от проектантата за взимане на необходимите мерки и съгласно ПБЗ.
7. При изпълнението на строежа да се спазва "Правилник за изпълнение и приемане на строително – монтажните работи" Особено внимание да се обръща на укрепването на строителния кофраж. Всички кофражни работи се приемат от строителен надзор с актове а необходимите допълнителни указания да се отразяват в "Заповедна книга".
8. Да се спазва "Техника на безопасен труд"

инж. К. Аврамов 05.07.18

Обект: ФИЗКУЛТУРЕН САЛОН към СУ "ОТЕЦ ПАИСИЙ", кв. 16, УПИ I – УЧИЛИЩЕ, гр. СТАМБОЛИЙСКИ, обл. ПЛОВДИВСКА	част: конструкции
	фаза: ТИП
	М 1:50
	юни 2018г.
ЧЕРТЕЖ: АРМИРОВЪЧЕН ПЛАН ФУНДАМЕНТИ САНИТАРНИ ПОМЕЩЕНИЯ	лист: 13
	общо листа:18
Проектант: инж. П. Бибенова	ТК:
Възложител: ОБЩИНА СТАМБОЛИЙСКИ	